JFA 第48回全日本U-12サッカー選手権大会 岩手県大会

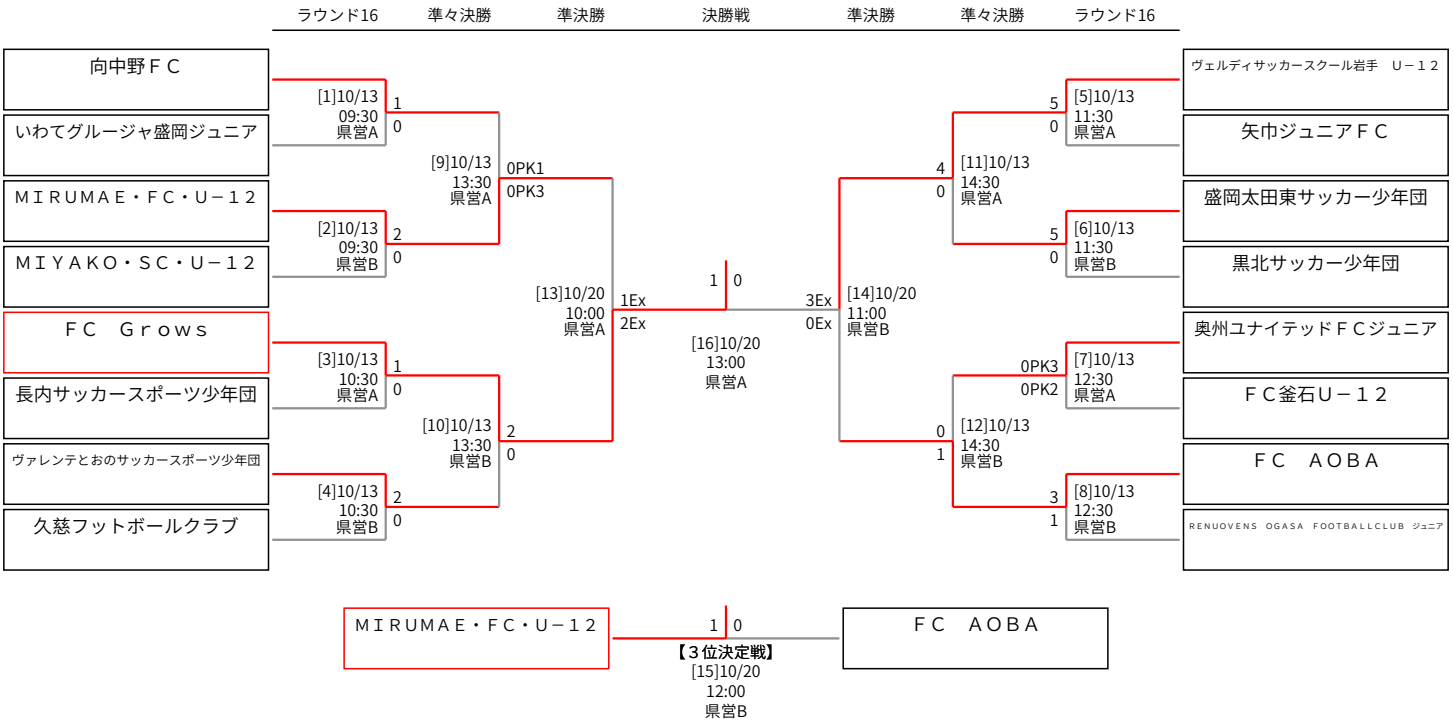

公益財団法人 日本サッカー協会