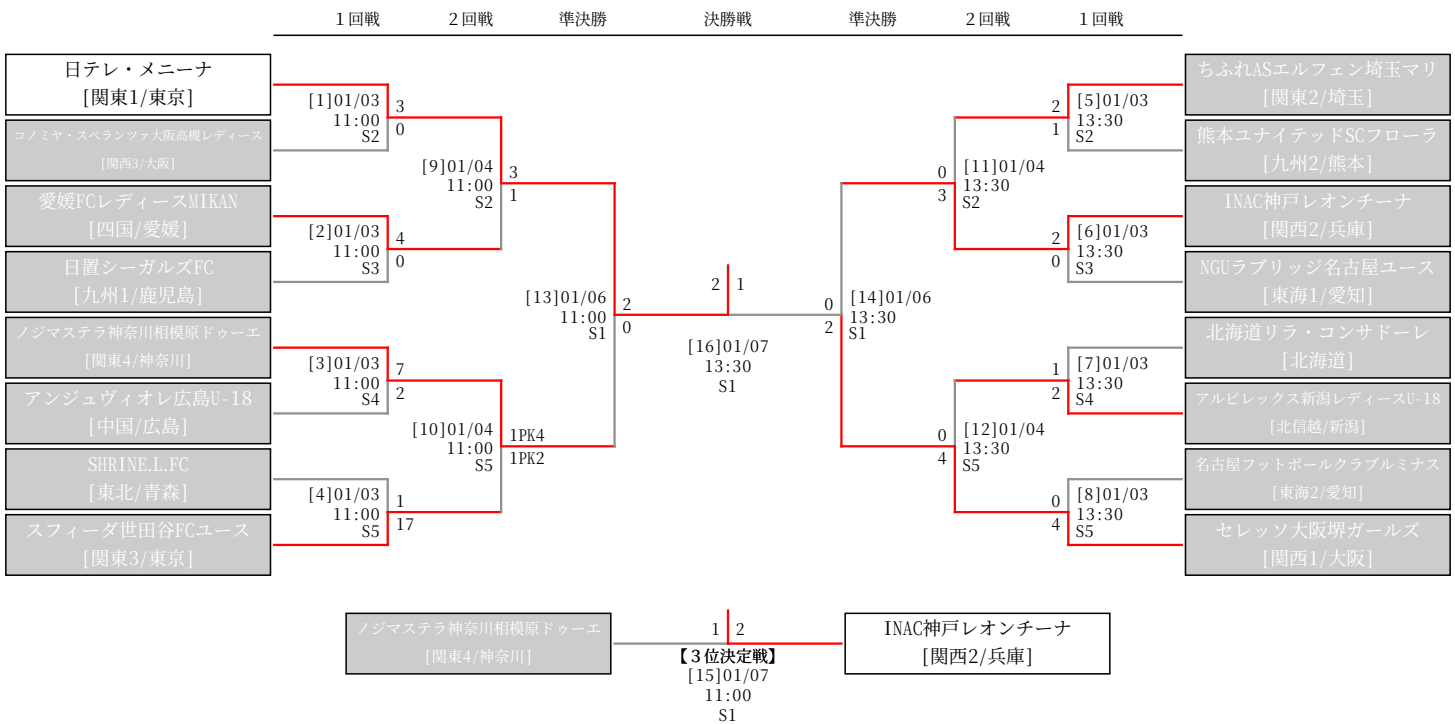JFA 第22回全日本 U-18 女子サッカー選手権大会