JOCジュニアオリンピックカップ
第20回全日本女子ユース（U-18）サッカー選手権大会

公益財団法人 日本サッカー協会

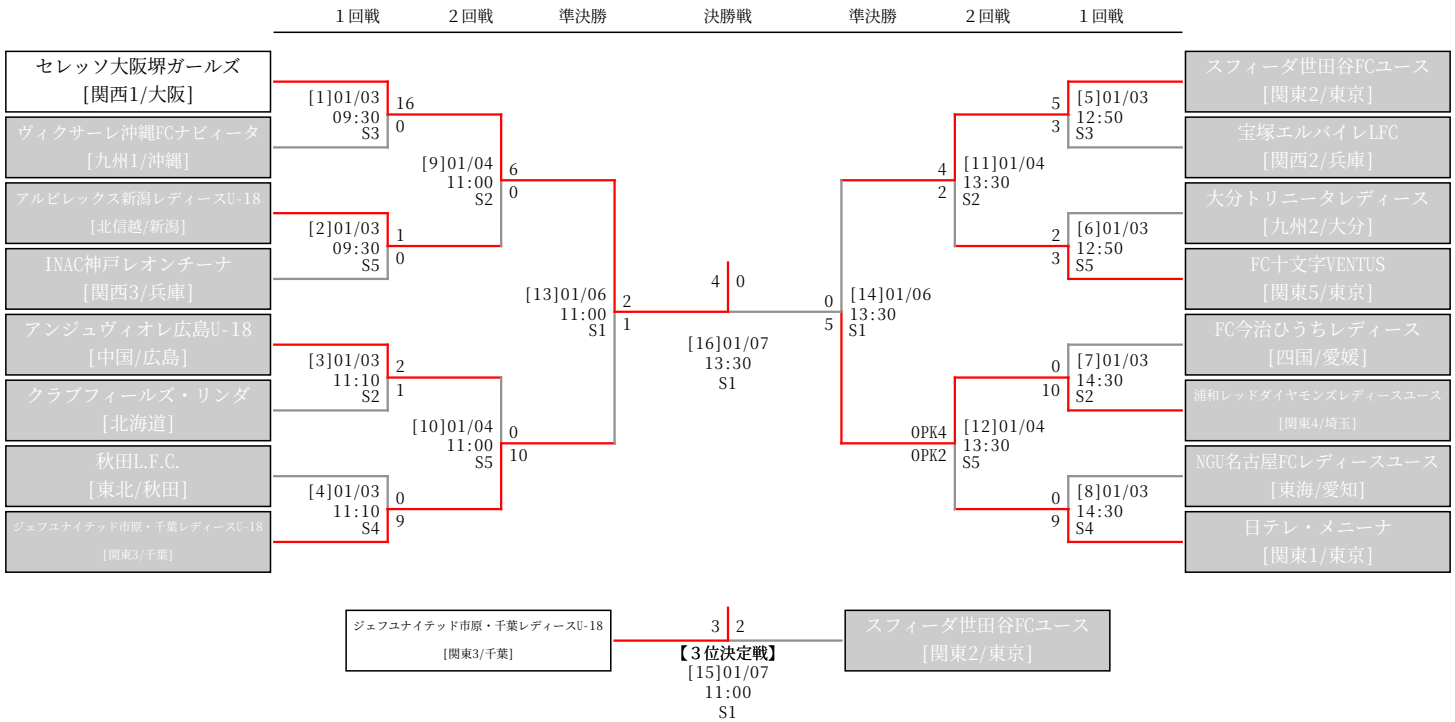

JYD JFA YOUTH & DEVELOPMENT PROGRAMME

OFFICIAL PARTNER