JFA 第42回全日本U-12 サッカー選手権大会宮城県大会

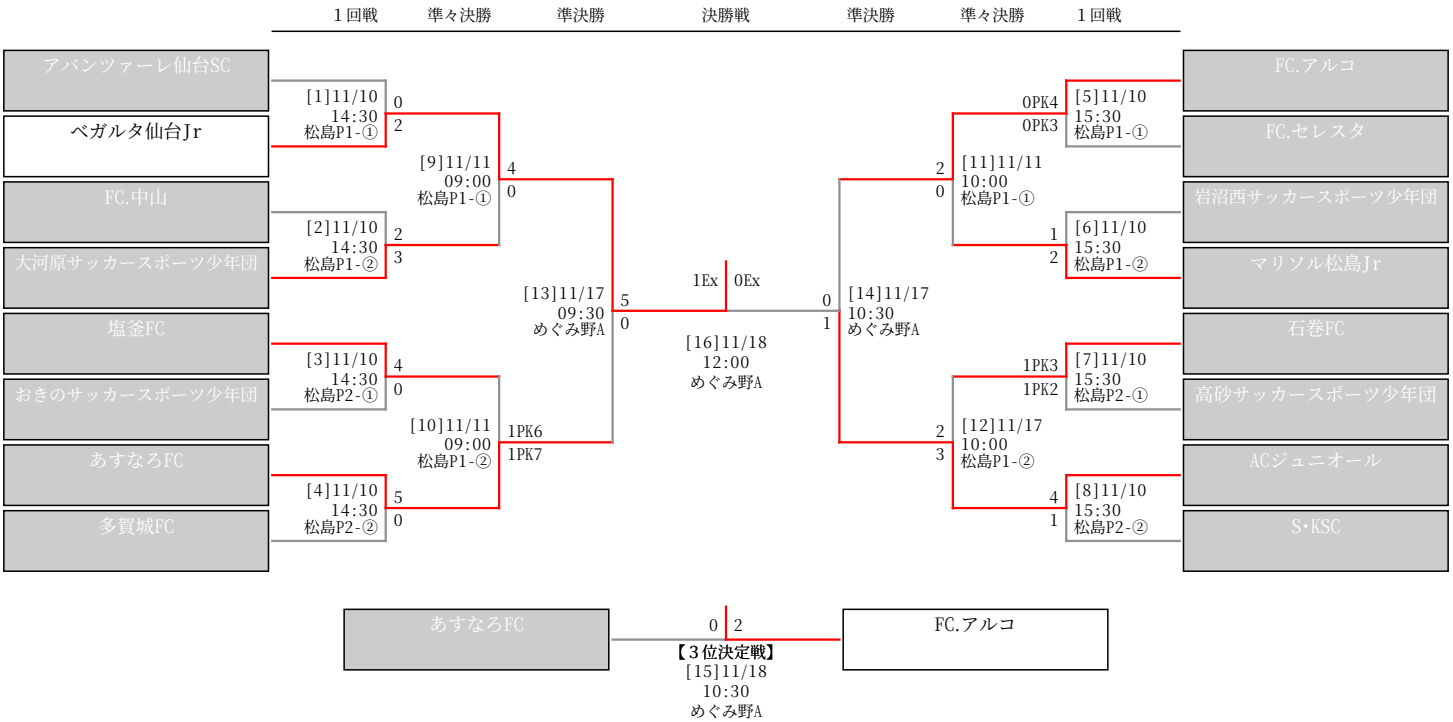

公益財団法人 日本サッカー協会