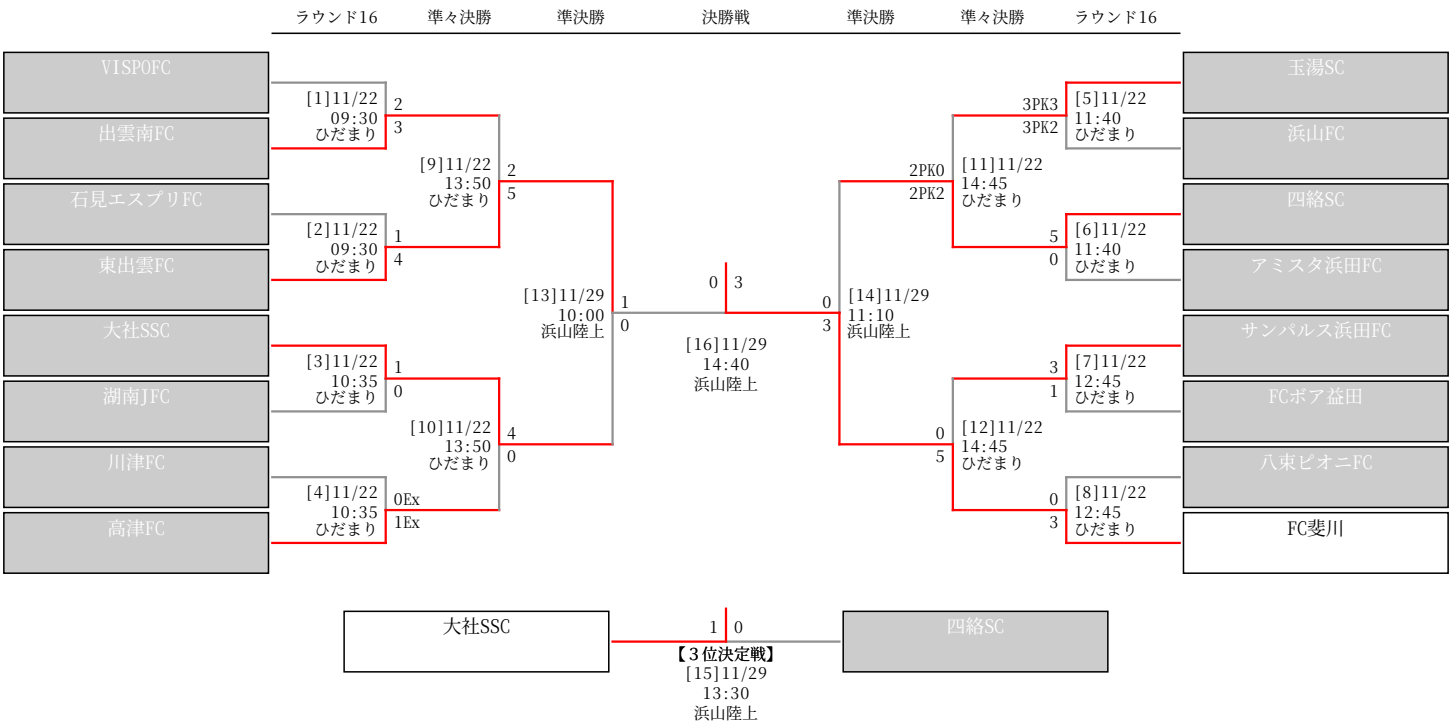第39回全日本少年サッカー大会 島根県大会